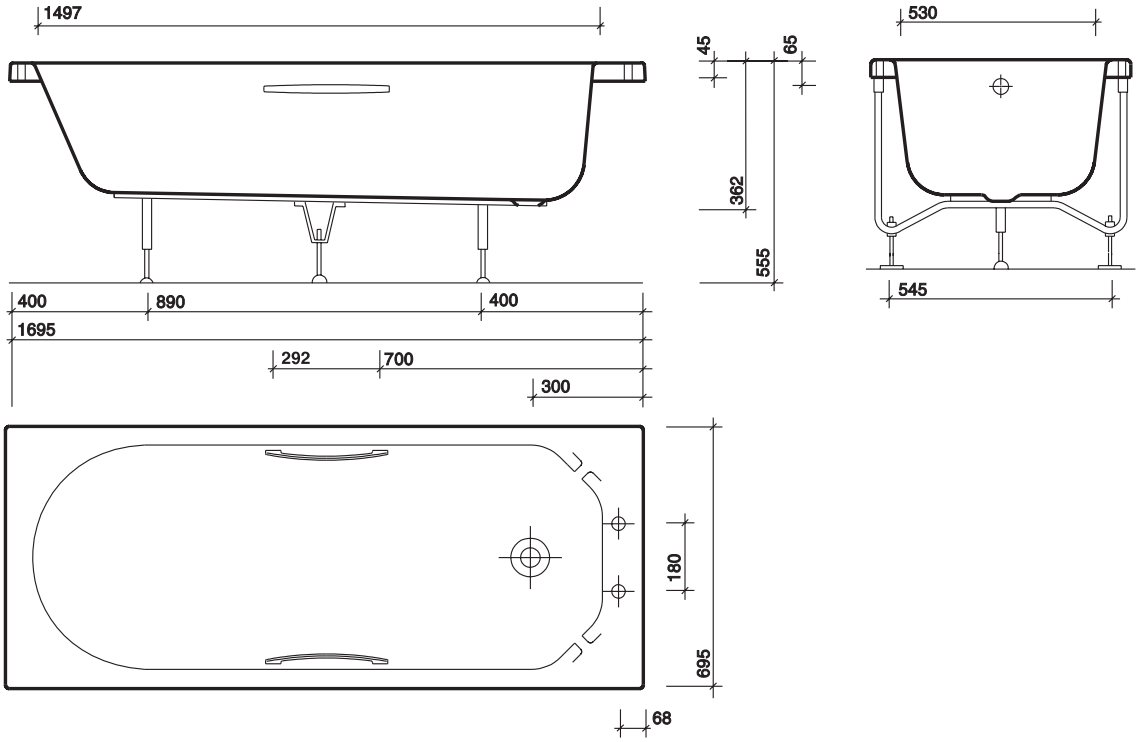
1497
45
65
530
362
555
545
400
890
400
1695
292
700
300
180
695
68