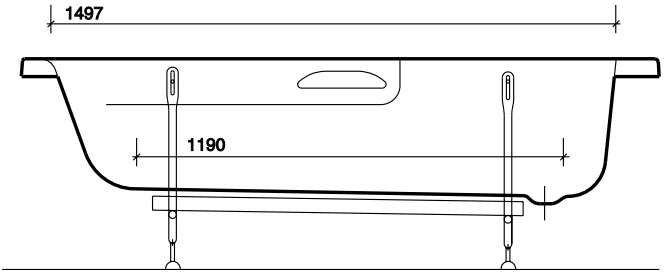
1497
1190

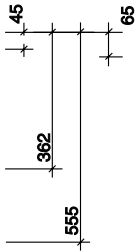
45
65
362
555

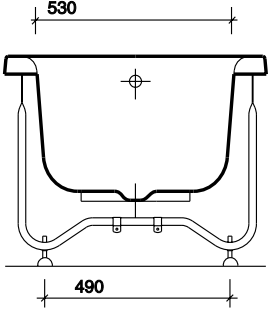
530
490

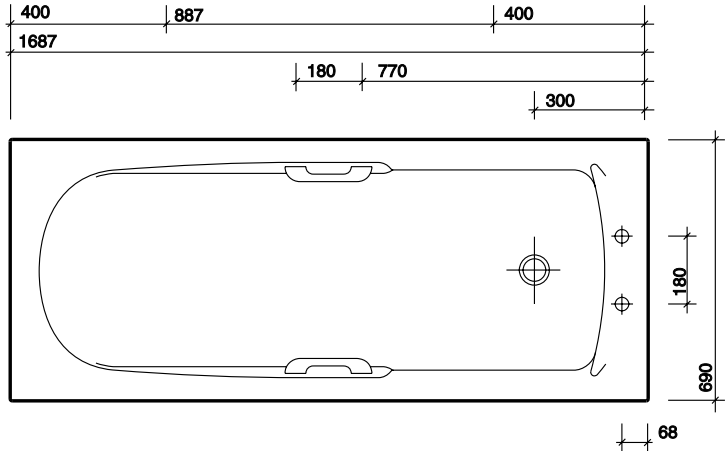
400
887
400
1687
180
770
300
180
690
68